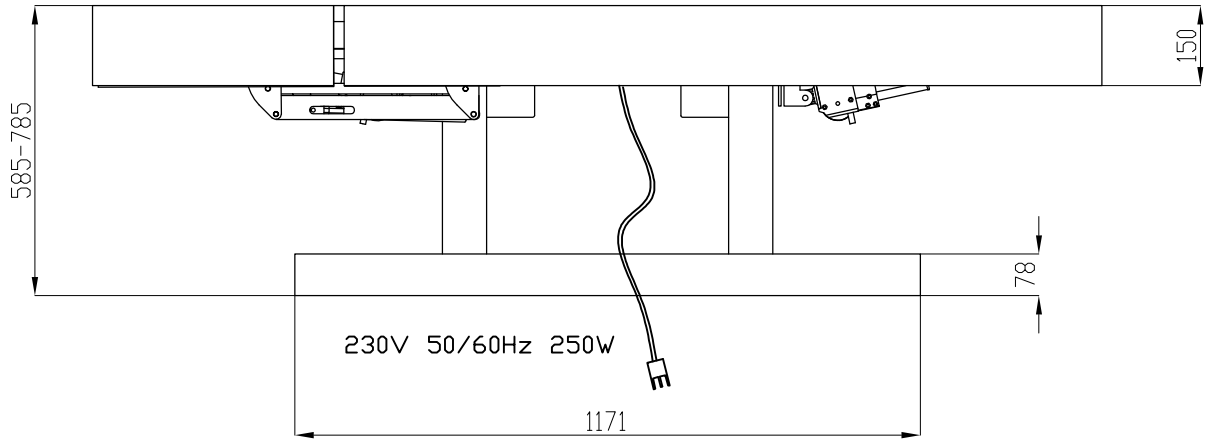

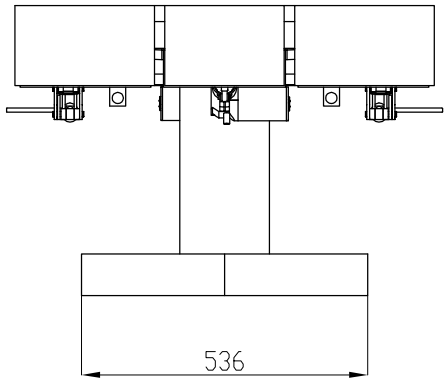

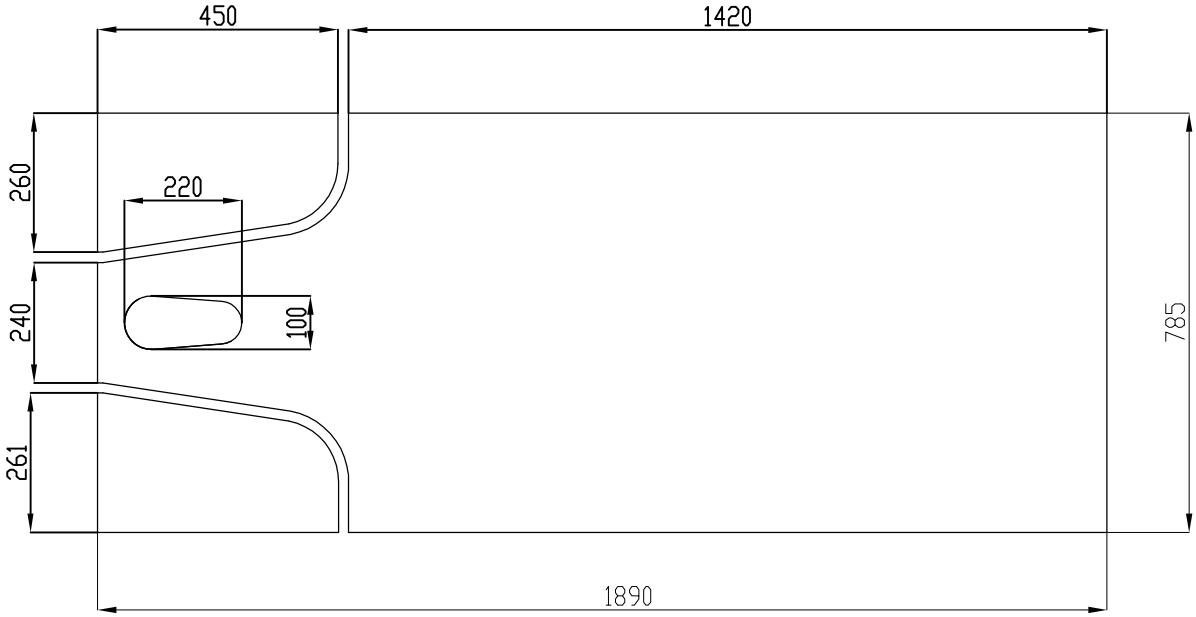

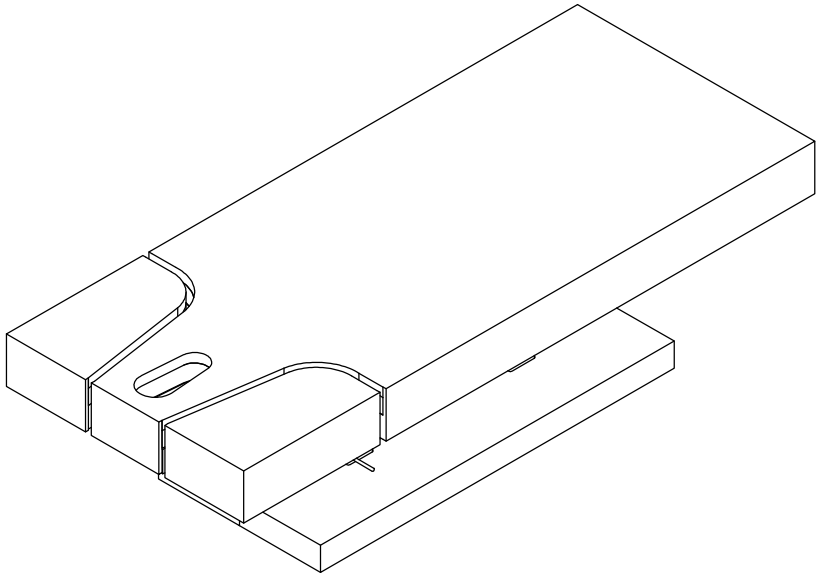

N°	DESCRIZIONE MODIFICA	DATA	FIRMA	N°	DESCRIZIONE MODIFICA	DATA	FIRMA
-	-	-	-	-	-	-	-
-	-	-	-	-	-	-	-

UNI-EN2768/1-2 — Scostamenti limite per campi di dimensioni nominali delle quote senza indicazione di tolleranza.

DIMENSIONI LINEARI																												
OLTRE	0,5	3	6	30	120	400	1000	2000	0,5	3	6	30	120	400	1000	2000	4000											
FINO A	3	6	30	120	400	1000	2000	4000	3	6	30	120	400	1000	2000	4000												
TOLLERANZ.	±0,1	±0,1	±0,2	±0,3	±0,5	±0,8	±1,2	±2	±0,2	±0,5	±1	±2																

SMUSSI E RACCORDI																												
OLTRE	0,5	3	6	30	120	400	1000	2000	0,5	3	6	30	120	400	1000	2000	4000											
FINO A	3	6	30	120	400	1000	2000	4000	3	6	30	120	400	1000	2000	4000												
TOLLERANZ.	±0,1	±0,1	±0,2	±0,3	±0,5	±0,8	±1,2	±2	±0,2	±0,5	±1	±2																

ANGOLI RIFERITI AL LATO PIU' CORTO						
OLTRE	10	50	120	400		
FINO A	50	120	400			
TOLLERANZ.	±0°30'	±0°20'	±0°10'	±0°5'		

MATERIALE:

TRATTAMENTO SUPERFICIALE/FINITURA:

TOS SPA INDUSTRY

DATA:	SCALA:	PESO Kg	UNIT. MIS.	DISEGNATORE:
29/01/2016	1:5			

ARTICOLO:

DESCRIZIONE:

SOSTIT. CODICE N°: | N° DISEGNO: 35263000 COMPLESSIVO | REVIS. N°:

SOSTIT. DISEGNO N°: | CODICE GESTIONALE:

NILO S.r.l SI RISERVA LA PROPRIETA' DI QUESTO DISEGNO E' VIETATA A NORMA DI LEGGE LA RIPRODUZIONE E LA DIVULGAZIONE. QUESTO E' UN DISEGNO C.A.D. NON SONO AMMESSE MODIFICHE MANUALI.